NAILI Vane Compressors, son ampliamente utilizados en una amplia variedad de Industrias, como; Transporte, Mineria, Fundición de Metales, Textil, Farmacéutica, Petróleo, Química, Cemento, Alimentos, Impresión, Embalaje, Envío, Pintura, Transmisión de energia eléctrica, Médica, Calzado y otras industrias, abarcando mas 99% de la Industria en General.

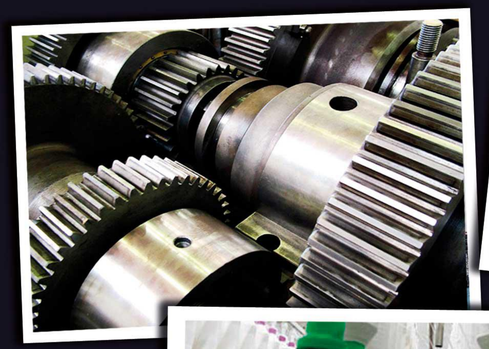

*Industria*

*Suministro de OEM*

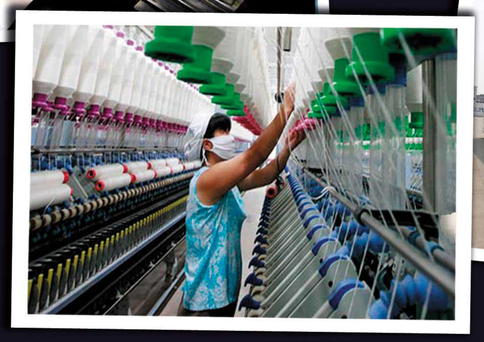

*Textil*

*Tránsito*

# ROTARY VANE COMPRESSOR SOLUCIONA
## PARA ALTA EFICIENCIA DE PODER DEL AIRE


NAILI
NAILI Co.,Ltd

Web: www.nailicomp.com
Correo: sales@nailicomp.com

Direccion:No.571 Yuanshi Street, Equipment manufacturing base in Shijiazhuang City
Tel:0086-311-67509289
Fax:0086-311-67509206
Contacto: Tom Heretan
Correo: tom.nailicomp@yahoo.com
Skype:tomlinksmate


Distribuido por

MIXING & EQUIPOS
SOLUCIONES INDUSTRIALES

Representantes autorizados para Colombia
Calle 35 B Sur # 72 L 61 Bogotá D.C.
Carrera 42 #22-41 Duitama - Boyacá
Telf. 320 4925574/320 9003321/(601) 7048674
www.mixingyequipos.com

NAILI
NAILI Co.,Ltd

# SOLUCIONES DE ROTARY VANE COMPRESSOR
## SEGUROS, ECONÓMICOS Y AVANZADA VANES

www.nailicomp.com

# NAILI Co., Ltd.

es una empresa de alta tecnología que se especializa en la investigación, desarrollo y fabricación de Rotary Vane Compressor.

Nuestros productos se utilizan en una variedad de industrias, incluyendo: Transporte, Mineria, Fundición de Metales, Textil, Farmacéutica, Petróleo, Química, Cemento, Alimentos, Impresión, Embalaje, Envío, Pintura, Transmisión de energía eléctrica, Médica, Calzado y otras industrias, abarcando más 99% de la Industria en General.

Sr.Bern Stoelker

## R&D Suiza

Naili Co., Ltd. Establece un Centro de Investigación y Desarrollo en Zurich, que es el principal centro de negocios en Suiza y uno de los centros económicos, culturales y financieros mas importantes de Europa. Nos comprometimos Dr. Bern Stoelker, experto en Rotary Vane Compressor en Europa, como nuestro director técnico.

# El Principio

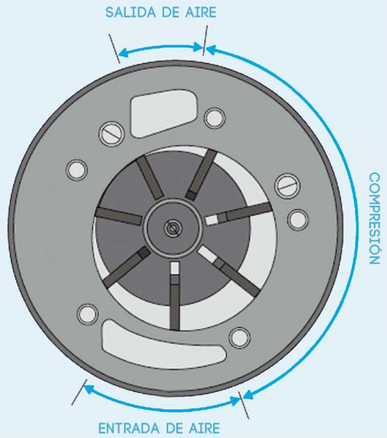


**Los principales beneficios que la tecnología de los Naili Rotary Vane Compressor puede ofrecer; Máxima eficiencia del proceso de compresión de aire, excelente fiabilidad y bajos costos de funcionamiento y mantenimiento;**

El aire es aspirado a través de un filtro y luego pasa a través de la válvula de aspiración, que regula el suministro de aire y mantiene una presión de trabajo constante. **Gracias a su construcción simple:** El rotor gira excéntricamente con respecto al estator y es el conjunto de ranuras verticales en el rotor en el que se colocan las blades y son empujados contra la pared del estator por la fuerza centrífuga. La lubricación y refrigeración están garantizados por un sistema de inyección eficaz que permite una lubricación perfecta y **un consumo de lubricante mínimo**. Una fina capa de aceite en la pared del estator evita el contacto directo de las piezas de metal que minimisa el contacto metal-metal y por consecuencia el desgaste de las partes. La compresión se produce durante la rotación con la reducción de volumen en los espacios formados entre las blades, el rotor y el estator. La mezcla comprimida de aire y aceite pasa por varias fases de separación dejando aire limpio con **menos de 1,5 ppm** (partes por millón) de aceite en el aire comprimido, mismo que se enfría en el postenfriador integrado; el condensado resultante se elimina por un drene de condensación electronico al final o salida del aire comprimido en el postenfriador.

## FIABLE ECONÓMICO Y AVANZADO VANES

# NAILI PODER DE AIRE

www.nailicomp.com

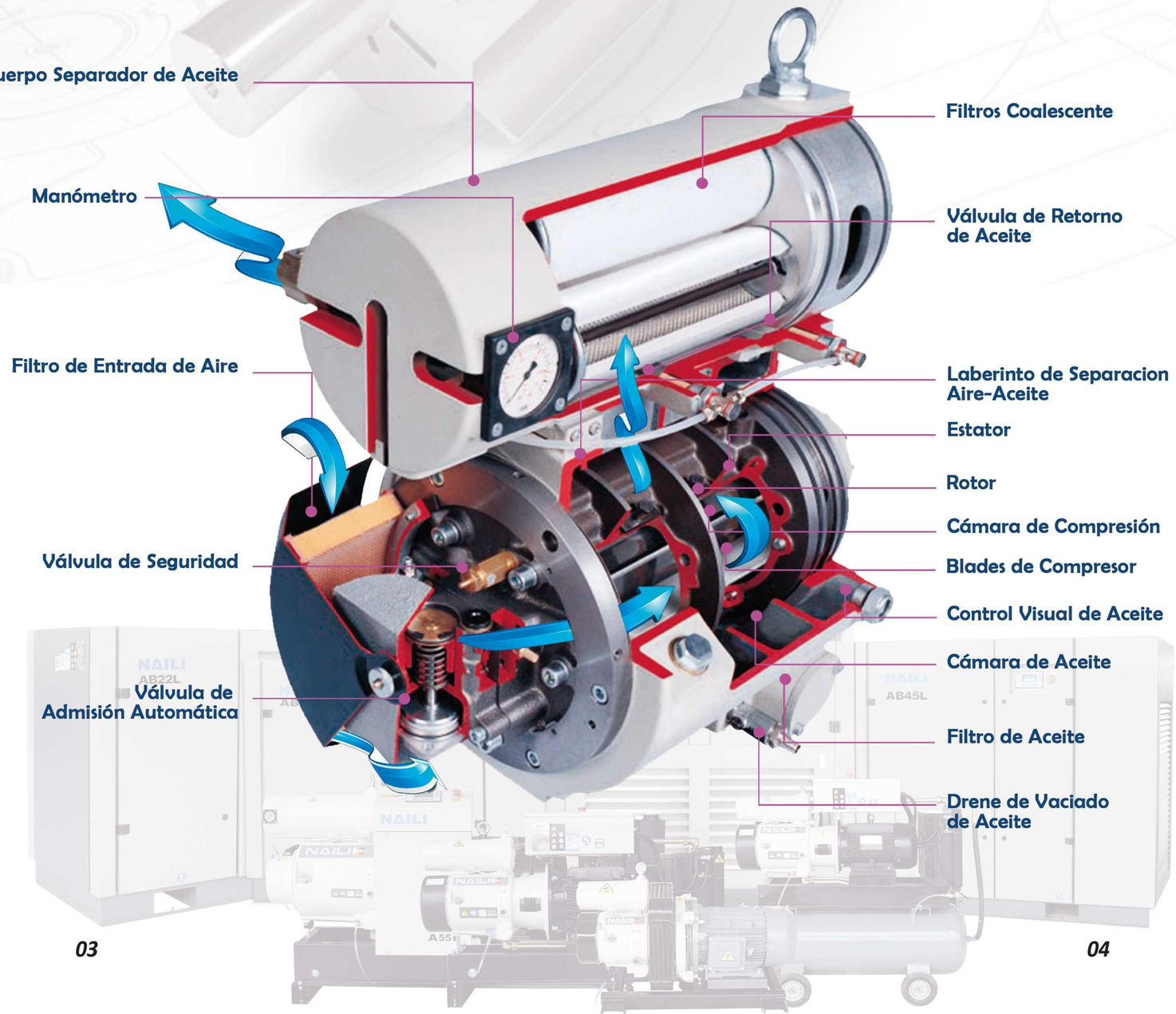




# Funciones de Vane

### Control Automático de Caudal:

Ademas del clásico modo "ON / OFF", todos los modelos, aplicado a partir de 4 KW a 330KW, están equipados con una válvula de admisión proporcional de modulación, que permite el suministro de aire a una presión constante e incluso ofrece la posibilidad de trabajar sin un tanque de almacenamiento de aire.

### Calidad del Aire:

El sistema separador aire/aceite consiste en tres etapas, mismas que garantizan un residuo de vapor de aceite en el aire comprimido entregado de menos de 1,5 ppm. Los enfriadores de aire garantizan temperaturas de 5 a 10 ºC por encima de la temperatura ambiente.

### Acoplamiento Directo:

Un acoplamiento flexible entre las flechas el motor electrico y compresor, elimina la necesidad de una correa de transmisión; y requiere menos mantenimiento que los conjuntos de tipo de engranaje o cojinete de bolas.

### Durable:

La larga vida útil de Naili Rotary Vane Compressor , siempre satisfacera sus necesidades en base a la tecnología de punta que caracteriza los Naili Rotary Vane Compressor , por ejemplo, su baja velocidad de operación (sólo 1480 rpm ), bajo nivel de abrasión y bajo nivel de ruido, garantizan una larga vida útil. El motor principal acciona el compresor y el ventilador de refrigeración de forma simultánea . Y lo más importante del sistema de refrigeración de alta eficiencia para asegurar que trabajará siempre en fiabilidad.

**Panel de Control:**
El panel de control es práctico, amigable y fácil de operar. Las funciones del panel de control; Modo automatico/continuo, opciones de idioma; Inglés/Chino y conector de control remoto opcional.

**Separador de Aceite:**
Nuestro separador de aceite está hecho de material de alta calidad, que puede reducir las partículas de aceite del aire comprimido con alta eficiencia, la cantidad de aceite en el aire comprimido es menor o igual a 1,5 ppm despúes del mismo.

**Filtro de Aire:**
El Filtro de aire de alta eficiencia Naili separa las partículas de suciedad (20 micras); filtros de aire Naili son dos veces más eficientes en comparación con los filtros de aire tradicionales.

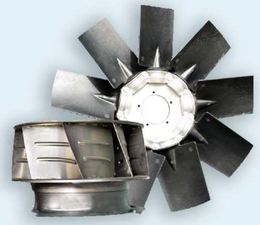

**Sistema de Refrigeración:**
El ventilador de enfriamiento no es independiente; se monta directamente en el motor principal para la eficacia de ahorro de energía en el conjunto completo.

# Beneficios de Vane

NAILI SIRVE AL MUNDO

## EFICIENCIA Hi (1: 1)

Todos los Naili rotary vane compressor son con una relación 1:1 entre la velocidad del motor eléctrico y el airend de compresión. Esto significa una mayor eficiencia energética y mayores beneficios. En comparación con otras tecnologías, los rotary vane compressor, garantizan un sello del aire interno superior, junto con un rendimiento constante y de larga duración.

Acoplamiento de Eje Flexible

## SENCILLEZ

A simple vista el diseño accesible hace que los trabajos de mantenimiento en el compresor sea simple y directo, los compresores de aire de Naili rotary vane compressor, son limpios y silinciosos y pueden estar ubicados en cualquier lugar de su planta. Se instalan rápidamente y ocupan un espacio mínimo, debido al menor tamaño que otros compresores.

## SEGURIDAD / CONFIABILIDAD

El diseño de los Rotary Vane Compressor, son considerado sobre todo la seguridad del usuario y personal del mismo, siendo asi, más duraderos, gracias a su acoplamiento directo, la baja velocidad de operación y menos partes móviles, esto garantiza que los Naili rotary vane compressor seran más fiables por más tiempo.

## CALIDAD DEL AIRE

Todos los Naili rotary vane compressor tienen un sistema de filtrado eficiente y sobre-dimensionado, lo que garantiza que la calidad del aire comprimido sea adecuado para cualquier uso. Debido al sistema de separación de air/aceite de múltiples etapas produce un arrastre de lubricante excepcionalmente bajo al mismo tiempo.

## BAJO COSTO DE OPERACIÓN / BAJO MANTENIMIENTO

Naili rotary vane compressor, están diseñados para alcanzar las 100,000 horas de vida sin la necesidad de sustituir ningún tipo piezas metálicas.
La larga vida del funcionamiento de un compresor Naili está asegurada por el mecanizado en su fabricación de alta calidad, que es la esencia de los rotary vane compressor

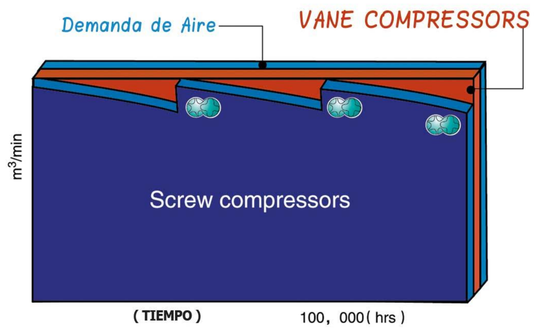




# AZE Clasificación del Producto Series

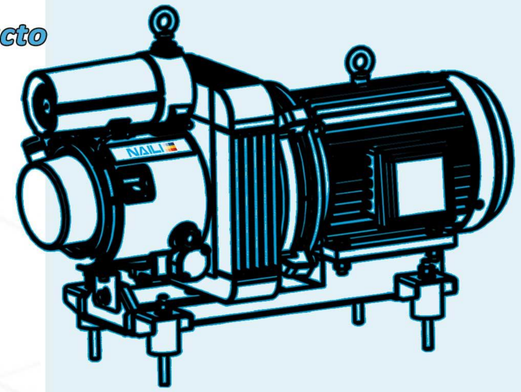

*La serie AZE es un diseño compacto en los rotary vane compressor. Comúnmente utilizado para el suministro de aire comprimido en vehículos tales como autobuses verdes y los autobuses del aeropuerto, etc.*

## AZE1.5-AZE3.0

PARÁMETROS TÉCNICOS

| Modelo | | AZE1.5 | AZE2.2 | AZE3.0 |
|---|---|---|---|---|
| Caudal(m3/min) | 7~10 bar | 120 - 140 | 180 - 200 | 280 - 300 |
| Potencia del Motor(KW) | | 1.5 | 2.2 | 3 |
| Suministro de energía eléctrica | | OEM | OEM | OEM |
| Velocidad de rotación (r.p.m.) | | 1390 | 1410 | 1410 |
| Peso (kg) | | 16 | 16 | 16 |
| Conexión | | M22 x 1.5 | M22 x 1.5 | M22 x 1.5 |
| Protección Aislada del Motor | | IP55 | IP55 | IP55 |

**Aplicaciones de la AZE Y AZT:**
Sistema de Frenos
Sistema de Suspensión Neumática
Puerta Abierta / Sistema de Cierre
Poder del Pantógrafo
Limpia/Parabrisas etc.

# AZT Clasificación del Producto Series

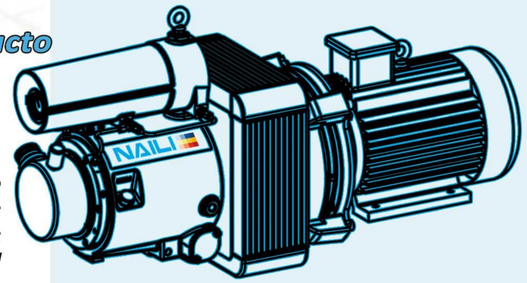

*Serie AZT, que es especialmente diseñada para el transporte público como para el ferrocarril y los sistremas de transporte "Metro". La unidad dispone de un sistema de aceite, sistema de aspiración, sistema de separación de manera que la unidad puede funcionar con una eficacia más alta y más fácil de mantener.*

## AZT5.5-AZT15

PARÁMETROS TÉCNICOS

| Modelo | | AZT5.5 | AZT7.5 | AZT11 | AZT15 |
|---|---|---|---|---|---|
| Caudal(m3/min) | 7~10 bar | 745 - 765 | 1150 - 1195 | 1650 - 1722 | 2300 - 2350 |
| Potencia del Motor(KW) | | 5.5 | 7.5 | 11 | 15 |
| Suministro de Energía Eléctrica | | OEM | OEM | OEM | OEM |
| Velocidad de rotación (r.p.m.) | | 1440 | 1440 | 1460 | 1480 |
| Peso (kg) | | 45 | 100 | 130 | 180 |
| Conexión | | Rp1/2 | Rp3/4 | Rp3/4 | Rp3/4 |
| Protección Aislada del Motor | | IP55 | IP55 | IP55 | IP55 |

*Nuestros Clientes:*

HIGER · CSR 中国南车 · CNR 中国北车 · ANKAI · KING LONG · FOTON · SAIC MOTOR · VOLVO · 香港電車 HONG KONG TRAMWAYS

*Naili proporcionar compresor para el transporte*

*www.nailicomp.com*

- Diseño Simple
- Alta Fiabilidad
- Eficiencia Energética
- Larga Vida
- Bajo Mantenimiento
- Extremadamente Silencioso

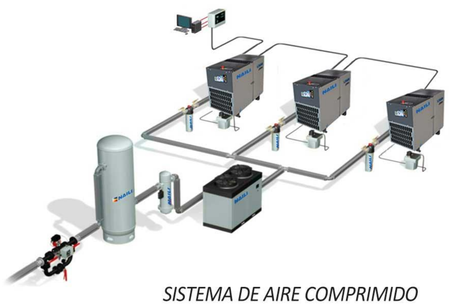

*SISTEMA DE AIRE COMPRIMIDO*

**Nueva Tecnología:**

Cuando dos o más conjuntos de compresores de aire se combinan, se utiliza un conjunto de equipo de postproceso, se puede elegir la especificación del equipo de proceso posterior en función del consumo de gas real. Si un compresor de aire es la única máquina como copia de seguridad y no se utiliza al mismo tiempo, se debe elegir el equipo de post-procesamiento de acuerdo con la máxima utilizando el flujo.

# A Series

## Clasificación del Producto

El serie A del Naili Rotary Vane Compressor tiene una apariencia simplificada, sin cambiar el air end de compresión de aire, que disminuye el costo de la máquina entera sin comprometer el rendimiento. La estructura de la máquina no cuenta con una caja acustica, lo que hace que sea más fácil de reparar y mantener. Los paneles de control de nuestro compresor de aire son muy fáciles de operar y están disponibles en diferentes idiomas.

## A4-A11

PARÁMETROS TÉCNICOS

| Modelo | | A4 | A5.5 | A7.5 | A11 |
|---|---|---|---|---|---|
| | 8 bar | 0.68 | 0.90 | 1.39 | 1.96 |
| Caudal(m3/min) | 10 bar | 0.53 | 0.77 | 1.15 | 1.71 |
| | 13 bar | 0.48 | 0.56 | 0.95 | 1.33 |
| Potencia del Motor(KW) | | 4.0 | 5.5 | 7.5 | 11 |
| Velocidad de Rotación (r.p.m.) | | 1435 | 1440 | 1440 | 1460 |
| Protección Aislada del Motor | | IP55 | IP55 | IP55 | IP55 |
| Capacidad del Sistema de Aceite (L) | | 2.5 | 2.5 | 3.5 | 3.5 |
| El Arrastre de Aceite (ppm) | | ≤ 3 | ≤ 3 | ≤ 3 | ≤ 3 |
| Nivel de Sonido dB(A) | | 71 | 71 | 75 | 75 |

## A15-A22

PARÁMETROS TÉCNICOS

| Modelo | | A15 | A18.5 | A22 |
|---|---|---|---|---|
| | 8 bar | 2.71 | 3.29 | 3.76 |
| Caudal(m3/min) | 10 bar | 2.21 | 2.65 | 3.21 |
| | 13 bar | 1.85 | 2.25 | 2.56 |
| Potencia del Motor(KW) | | 15 | 18.5 | 22 |
| Velocidad de Rotación (r.p.m.) | | 1460 | 1470 | 1470 |
| Protección Aislada del Motor | | IP55 | IP55 | IP55 |
| Capacidad del Sistema de Aceite (L) | | 10 | 10 | 10 |
| El Arrastre de Aceite (ppm) | | ≤ 3 | ≤ 3 | ≤ 3 |
| Nivel de Sonido dB(A) | | 79 | 79 | 79 |

## A30-A55

PARÁMETROS TÉCNICOS

| Modelo | | A30 | A37 | A45 | A55 |
|---|---|---|---|---|---|
| | 8 bar | 5.60 | 6.80 | 8.25 | - |
| Caudal(m3/min) | 10 bar | 4.65 | 5.66 | 7.00 | 8.90 |
| | 13 bar | 3.66 | 4.70 | 5.83 | 7.00 |
| Potencia del Motor(KW) | | 30 | 37 | 45 | 55 |
| Velocidad de Rotación (r.p.m.) | | 1470 | 1475 | 1475 | 1480 |
| Protección Aislada del Motor | | IP55 | IP55 | IP55 | IP55 |
| Capacidad del Sistema de Aceite (L) | | 19 | 19 | 19 | 19 |
| El Arrastre de Aceite (ppm) | | ≤ 3 | ≤ 3 | ≤ 3 | ≤ 3 |
| Nivel de Sonido dB(A) | | 79 | 79 | 81 | 81 |



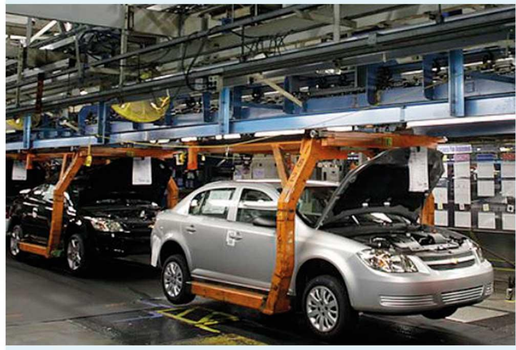

*NAILI proporcionar el compresor para la industria del automóvil*

*NAILI proporcionar el compresor para la industria de fabricación*

*NAILI proporcionar el compresor para la Industria Naval*

# Controlador de Frecuencia

NAILI cooperado con INVT para una mejora solución a su ahorro de energía!

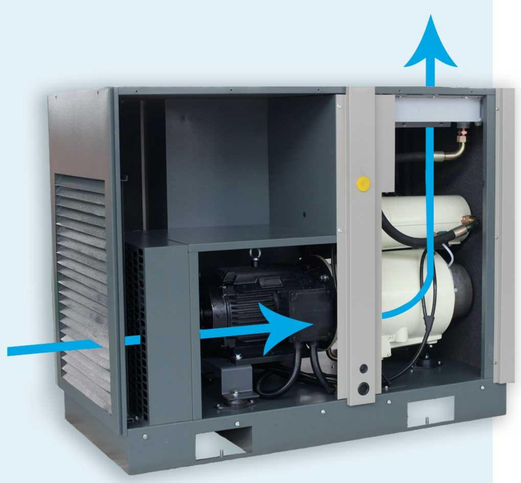

# AB Series Clasificación del Producto

La serie AB de los rotary vane compressors, cuentan con una cabina insonorizada, que permite a los Naili rotary vane compressors a operar entre 67 dB (A) - 76dB (A). La serie AB cuenta con un sistema de control inteligente, que le permite la supervisión del estado y el sistema de protección, la función de control remoto, fácil operación y es compatible con una interfaz fácil de usar. Este modelo es el más adecuado para aplicaciones que exigen bajo nivel de ruido y es un compresor de aire con relativa mas alta calidad que el resto de nuestros productos.

## AB4-AB11

PARÁMETROS TÉCNICOS

| Modelo | | AB4 | AB5.5 | AB7.5 | AB11 |
|---|---|---|---|---|---|
| Caudal(m3/min) | 8 bar | 0.68 | 0.90 | 1.39 | 1.96 |
| | 10 bar | 0.53 | 0.77 | 1.15 | 1.71 |
| | 13 bar | 0.48 | 0.56 | 0.95 | 1.33 |
| Potencia del Motor(KW) | | 4.0 | 5.5 | 7.5 | 11 |
| Velocidad de Rotación (r.p.m.) | | 1435 | 1440 | 1440 | 1460 |
| Protección Aislada del Motor | | IP55 | IP55 | IP55 | IP55 |
| Capacidad del Sistema de Aceite (L) | | 2.5 | 2.5 | 3.5 | 3.5 |
| El Arrastre de Aceite (ppm) | | ≤ 3 | ≤ 3 | ≤ 3 | ≤ 3 |
| Nivel de Sonido dB(A) | | 67 | 67 | 69 | 69 |

## AB15-AB22

PARÁMETROS TÉCNICOS

| Modelo | | AB15 | AB18.5 | AB22 |
|---|---|---|---|---|
| Caudal(m3/min) | 8 bar | 2.71 | 3.29 | 3.76 |
| | 10 bar | 2.21 | 2.65 | 3.21 |
| | 13 bar | 1.85 | 2.25 | 2.56 |
| Potencia del Motor(KW) | | 15 | 18.5 | 22 |
| Velocidad de Rotación (r.p.m.) | | 1460 | 1470 | 1470 |
| Protección Aislada del Motor | | IP55 | IP55 | IP55 |
| Capacidad del Sistema de Aceite (L) | | 10 | 10 | 10 |
| El Arrastre de Aceite (ppm) | | ≤ 3 | ≤ 3 | ≤ 3 |
| Nivel de Sonido dB(A) | | 72 | 72 | 72 |

## AB30-AB55

PARÁMETROS TÉCNICOS

| Modelo | | AB30 | AB37 | AB45 | AB55 |
|---|---|---|---|---|---|
| Caudal(m3/min) | 8 bar | 5.60 | 6.80 | 8.25 | - |
| | 10 bar | 4.65 | 5.66 | 7.00 | 8.90 |
| | 13 bar | 3.66 | 4.70 | 5.83 | 7.00 |
| Potencia del Motor(KW) | | 30 | 37 | 45 | 55 |
| Velocidad de Rotación (r.p.m.) | | 1470 | 1475 | 1475 | 1480 |
| Protección Aislada del Motor | | IP55 | IP55 | IP55 | IP55 |
| Capacidad del Sistema de Aceite (L) | | 19 | 19 | 19 | 19 |
| El Arrastre de Aceite (ppm) | | ≤ 3 | ≤ 3 | ≤ 3 | ≤ 3 |
| Nivel de Sonido dB(A) | Ventilador Axial | 76 | 76 | 76 | 76 |
| | Centrífugo | 68 | 68 | 68 | 68 |

NAILI proporcionar el compresor para la Industria Textil

NAILI proporcionar el compresor para la Alimentación y Bebidas

NAILI proporcionar el compresor para la Industria Eléctrica y Electrónica

*NAILI proporcionar el compresor para la Industria Electrónica*

*NAILI proporcionar compresor para la Industria Textil*

*"MD75" El tipo más popular de vane compressor*

# MD Series Clasificación del Producto

El serie MD es una serie doble de diseño del motor de vane compressor, que se utiliza para el suministro de aire comprimido en las industrias más. Serie MD se puede ejecutar en estado de baja carga cuando menos demanda de volumen de aire.

De acuerdo a una menor demanda, el compresor puede ajustar el volumen de aire de decarga en cualquier momento con el fin de adaptarse mejor a las pequeñas y medianas industrias.

## MD30-MD110

PARÁMETROS TÉCNICOS

| Modelo | | MD30 | MD37 | MD44 | MD75 | MD110 |
|---|---|---|---|---|---|---|
| | 8 bar | 5.80 | 7.00 | 8.00 | 13.60 | 20 |
| Caudal(m3/min) | 10 bar | 4.96 | 5.58 | 6.96 | 11.32 | 17.80 |
| | 13 bar | 4.00 | 4.92 | 5.60 | 9.60 | 14.40 |
| Potencia del Motor(KW) | | 15 x 2 | 18.5 x 2 | 22 x 2 | 37 x 2 | 55 x 2 |
| Velocidad de Rotación (r.p.m.) | | 1460 | 1470 | 1470 | 1475 | 1480 |
| Método Unidad | | Directo | Directo | Directo | Directo | Directo |
| El Arrastre de Aceite (ppm) | | ≤ 1.5 | ≤ 1.5 | ≤ 1.5 | ≤ 1.5 | ≤ 1.5 |
| Temperatura Ambiente (C) | | 0 - 45 | 0 - 45 | 0 - 45 | 0 - 45 | 0 - 45 |
| Tamaño de Salida del Aire (RP) | | DN65 | DN65 | DN65 | DN65 | DN65 |

## MD135-MD330

PARÁMETROS TÉCNICOS

| Modelo | | MD135 | MD180 | MD220 | MD275 | MD330 |
|---|---|---|---|---|---|---|
| | 8 bar | 24.83 | 33.11 | 39.58 | 49.48 | 59.30 |
| Caudal(m3/min) | 10 bar | 20.98 | 27.80 | 35.53 | 44.43 | 53.31 |
| | 13 bar | 17.63 | 23.43 | 28.72 | 35.89 | 43.18 |
| Potencia del Motor(KW) | | 45 x 3 | 45 x 4 | 55 x 4 | 55 x 5 | 55 x 6 |
| Velocidad de Rotación (r.p.m.) | | 1475 | 1475 | 1480 | 1480 | 1480 |
| Método Unidad | | Directo | Directo | Directo | Directo | Directo |
| El Arrastre de Aceite(ppm) | | ≤ 1.5 | ≤ 1.5 | ≤ 1.5 | ≤ 1.5 | ≤ 1.5 |
| Temperatura Ambiente (C) | | 0 - 45 | 0 - 45 | 0 - 45 | 0 - 45 | 0 - 45 |
| Tamaño de Salida del Aire (RP) | | DN65 | DN65 | DN65 | DN65 | DN65 |



# AH Series Clasificación del Producto

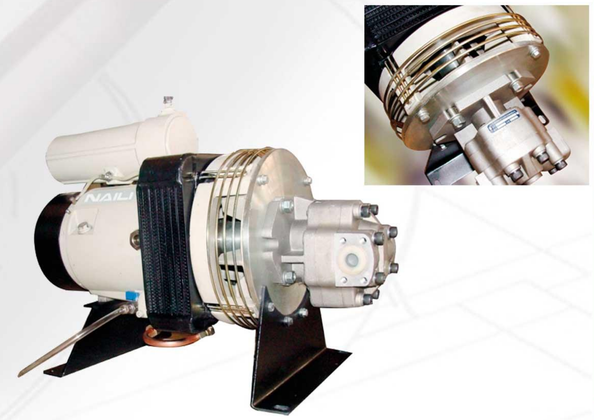


Naili hidráulico Compresor convierte la energía hidráulica en el aire comprimido. Circuito del compresor es muy compacto. Esto hace que sea excelente y fácil de transportar carga.

## AH4L-AH18L

PARÁMETROS TÉCNICOS

| Modelo | | AH4L | AH7L | AH15L | AH18L |
|---|---|---|---|---|---|
| | Bar | 8.00 | 8.00 | 8.00 | 8.00 |
| Caudal(m3/min) | Min. | 0.70 | 1.38 | 2.70 | 3.28 |
| | Max. | 1.44 | 2.85 | 5.55 | 6.72 |
| Capacidad de Descarga(ml/r) | | 42 | 42 | 56.1 | 56.1 |
| Rotacional Velocidad (rpm) | Max. | 3000 | 3000 | 3000 | 3000 |
| | Min. | 1440 | 1440 | 1440 | 1440 |
| Aceite Presión (MPa) | Max. | 20 | 20 | 35 | 35 |
| | Min. | 18 | 18 | 25 | 30 |

## AH4H-AH22L

PARÁMETROS TÉCNICOS

| Modelo | | AH4H | AH11H | AH15H | AH22L |
|---|---|---|---|---|---|
| | Bar | 10.00 | 10.00 | 10.00 | 8.00 |
| Caudal(m3/min) | Min. | 0.53 | 1.70 | 2.20 | 3.75 |
| | Max. | 1.08 | 3.51 | 4.53 | 7.71 |
| Capacidad de Descarga(ml/r) | | 42 | 42 | 56.1 | 56.1 |
| Rotacional Velocidad (rpm) | Max. | 3000 | 3000 | 3000 | 3000 |
| | Min. | 1440 | 1440 | 1440 | 1440 |
| Aceite Presión (MPa) | Max. | 20 | 20 | 35 | 35 |
| | Min. | 18 | 20 | 25 | 33 |

◀ *Brazos de grúa*

▼

*NAILI proporcionar el compresor para la industria minera*

**Compresor Hidráulico:**

Naili compresor hidráulico proporciona aire comprimido en cualquier hora. Puede fácilmente sustituir de los antiguos. El aire comprimido puede ser suministrado para herramientas neumáticas y accesorios para la perforación y otras.

# Rotary Screw Compressors vs Rotary Vane

## *Rotary Vane* vs *Rotary Screw Compressors*
Cual es la Diferencia?

A pesar de que los rotary vane y rotary screw compressor se desarrollaron en momentos similares y están diseñados para llevar a cabo la misma función, las dos tecnologías difieren grandemente Continúe leyendo para aprender cómo los dos tipos de compresores se comparan en términos de eficiencia, durabilidad y mantenimiento.

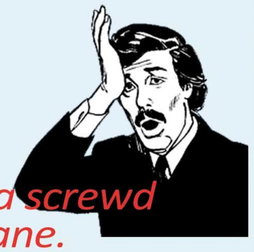

*No consiga screwd*
*Consiga vane.*

***No hay duda acerca de que las innovaciones tecnologicas en los Naili rotary vane compressors no puede ser igualada.***

***Si está buscando la eficiencia suprema y un rendimiento sin igual, el Naili rotary vane compressors es la respuesta y el producto ideal para pequeñas y medianas aplicaciones comerciales.***

***El diseño avanzado, mayor durabilidad y eficiencia sin precedentes, combinado con la tecnología de vanguardia de rotary vane, Podemos asegurar que las rotary vane son la solución perfecta a sus necesidades.***

**Qué es un Rotary Vane Compressor?**

Un rotary vane compressor es un compresor rotativo volumétrico, que consiste en un rotor (con ranuras longitudinales la cual es la corredera o guia de las blades) giratorio dentro de un estator (o cilindro) . EL rotor está concentrico en el estator de modo que cuando se gira sobre su eje, las blades son empujadas contra el estator por la fuerza centrífuga.

Hay un volumen entre las vanes adyacentes, durante la rotación, este volumen pasa de una salida máxima de las vanes, a un valor mínimo, momento en el que el estator se convierte tangencial con el rotor y viceversa. El volumen se incrementa durante la toma de aire y progresivamente disminuye durante la etapa de compresión, hasta que las aberturas de suministro están cubiertos por las vanes.

**Qué es un Rotary Screw Compressor?**

El screw compressor es un compresor rotativo volumétrica compuesta por dos rotores paralelos con perfiles helicoidales externos (Screws) que permite a los dos rotores girar, uno en el otro, los dos rotores están equipadas en un estator hecho de dos cilindros que se cortan longitudinalmente y en el cual los rotores giran con una distancia mínima crítica.



# Air End Machine Head

Naili fabrica una amplia gama de Rotary Vane Air Ends . Debido a los diseños los integrados y compactos, son ideales para ser utilizados en muchas aplicaciones de OEM y están disponibles como elementos individuales.

Las Air ends de rotary vane compressor de hasta 1.13m3 / min (40 pies cúbicos por minuto) están totalmente integrados con el único requisito de medio de accionamiento. Ejemplo: Un motor electric, motor hidráulico, o un motor de combustion, son potencialmente usandos en una amplia variedad de diferentes motores.

Una gama completa de presiónes de operacion está disponible de 8 bar hasta 13 bar.

Las Air ends de rotary vane compressor son disponibles des 1.1kw hasta 75 KW o 1.5 hp hasta 100 hp

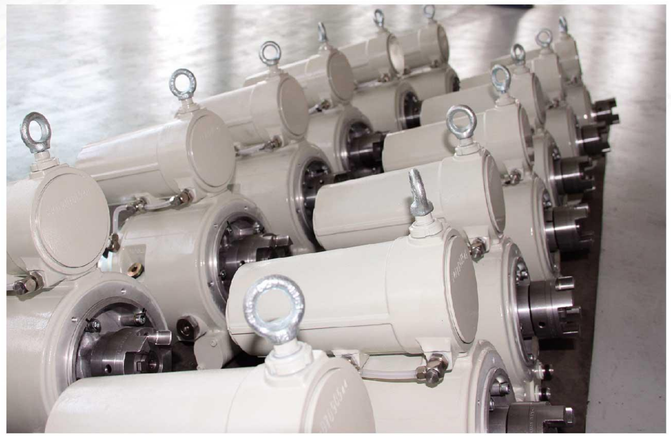

Esto se obtiene con acoplamiento flexible entre el motor y el compresor sin necesidad de otro medio de transmision, que es sin engranajes o cojinetes de rodillos que necesitan mantenimiento.

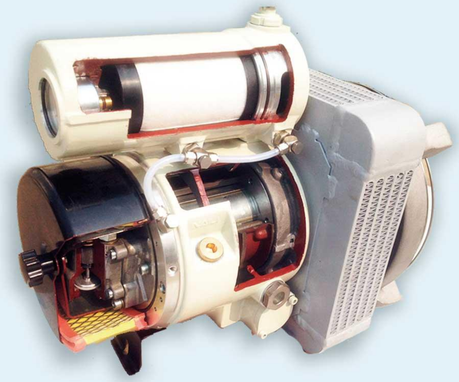

**Auto toma de aire Regulador:**
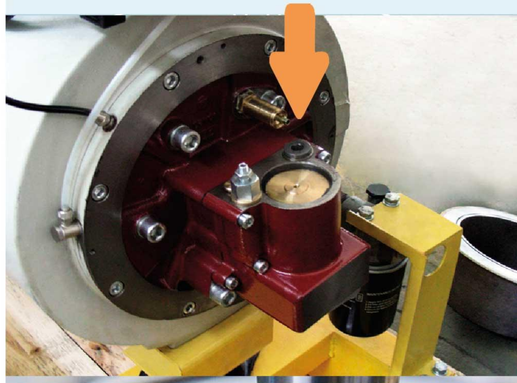
La toma de aire atomosferico automatico es capaz de regular la entrada del aire de la atmosfera al compresor. Esta es de apertura y cierre automatic/regulada para controlar el aire de admisión, haciendo que el compresor se autoregule en las diferentes condiciones de trabajo, para asegurarse de que el suministro y presion del aire comprimido sea constante y no sea indispensable el uso de tanque de almacenamiento de aire comprimido.